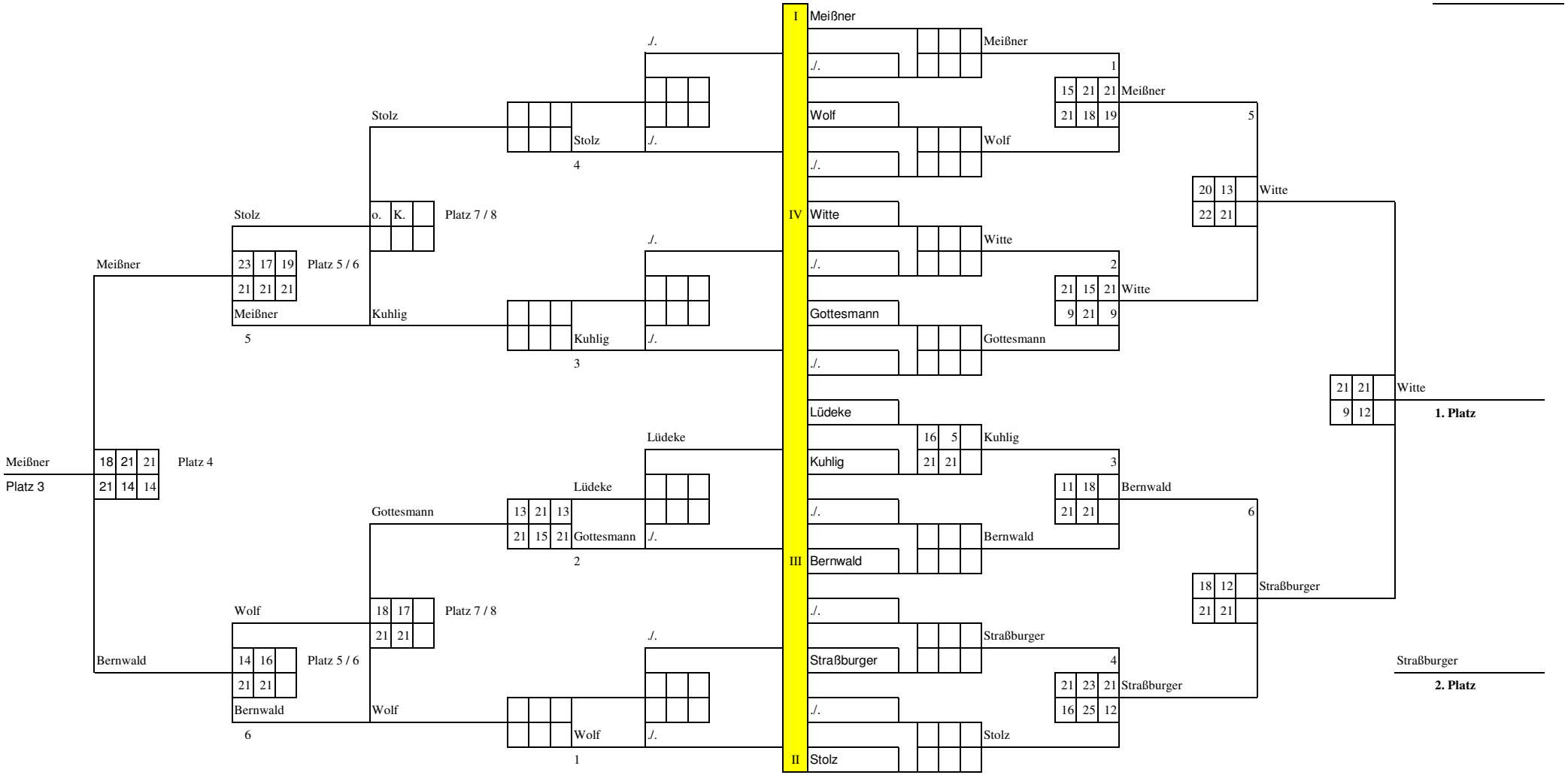
I Meißner
./.
Meißner
./.
1
15 21 21 Meißner
Wolf
21 18 19
5
Stolz
Stolz
./.
Wolf
4
./.
20 13 Witte
22 21
Stolz
o. K.
Platz 7 / 8
IV Witte
./.
Witte
Meißner
23 17 19
Platz 5 / 6
./.
2
21 21 21
21 15 21 Witte
9 21 9
Meißner
Kuhlig
Gottesmann
Kuhlig
./.
Gottesmann
5
3
./.
21 21 Witte
9 12
1. Platz
Lüdeke
Lüdeke
16 5 Kuhlig
Meißner
18 21 21
Platz 4
Kuhlig
21 21
3
Platz 3
21 14 14
Lüdeke
11 18 Bernwald
21 21
6
Gottesmann
13 21 13
./.
21 15 21
Gottesmann
./.
Bernwald
2
III Bernwald
18 12 Straßburger
21 21
Wolf
18 17
Platz 7 / 8
./.
21 21
./.
Straßburger
Bernwald
14 16
Platz 5 / 6
Straßburger
4
Straßburger
21 21
21 23 21 Straßburger
16 25 12
Bernwald
Wolf
./.
Stolz
6
Wolf
./.
1
II Stolz
Straßburger
2. Platz

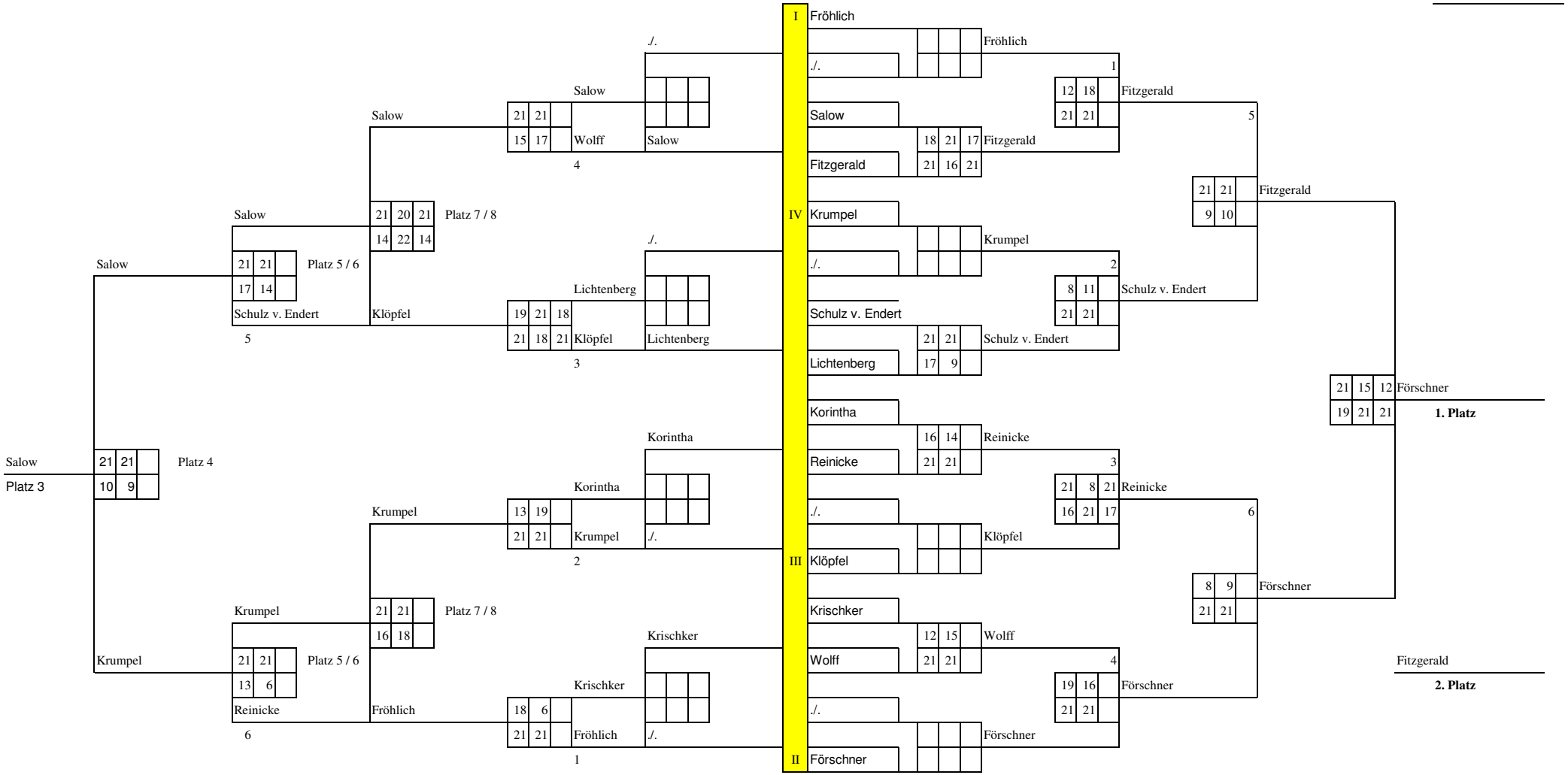
I Fröhlich
./.
Fröhlich
./. 1
Salow
12 18
Fitzgerald
Salow
21 21
Salow
21 21
5
15 17
Wolff
Salow
18 21 17
Fitzgerald
4
Fitzgerald
21 21
Fitzgerald
Salow
21 20 21
Platz 7 / 8
IV Krumpel
9 10
14 22 14
./.
Krumpel
Salow
21 21
Platz 5 / 6
./. 2
17 14
Lichtenberg
8 11
Schulz v. Endert
Schulz v. Endert
Klöpfel
19 21 18
Schulz v. Endert
21 21
21 18 21
Klöpfel
Lichtenberg
21 21
Schulz v. Endert
3
Lichtenberg
17 9
21 15 12
Förschner
Korintha
19 21 21
1. Platz
Korintha
16 14
Reinicke
Salow
21 21
Platz 4
Reinicke
21 21
3
Platz 3
10 9
Korintha
21 8 21
Reinicke
Krumpel
13 19
./.
16 21 17
6
21 21
Krumpel
./.
Klöpfel
2
III Klöpfel
8 9
Förschner
Krumpel
21 21
Platz 7 / 8
Krischker
21 21
16 18
Krischker
12 15
Wolff
Krumpel
21 21
Platz 5 / 6
Wolff
21 21
4
Fitzgerald
13 6
Krischker
19 16
Förschner
Reinicke
Fröhlich
18 6
./.
21 21
2. Platz
6
21 21
Fröhlich
./.
Förschner
1
II Förschner

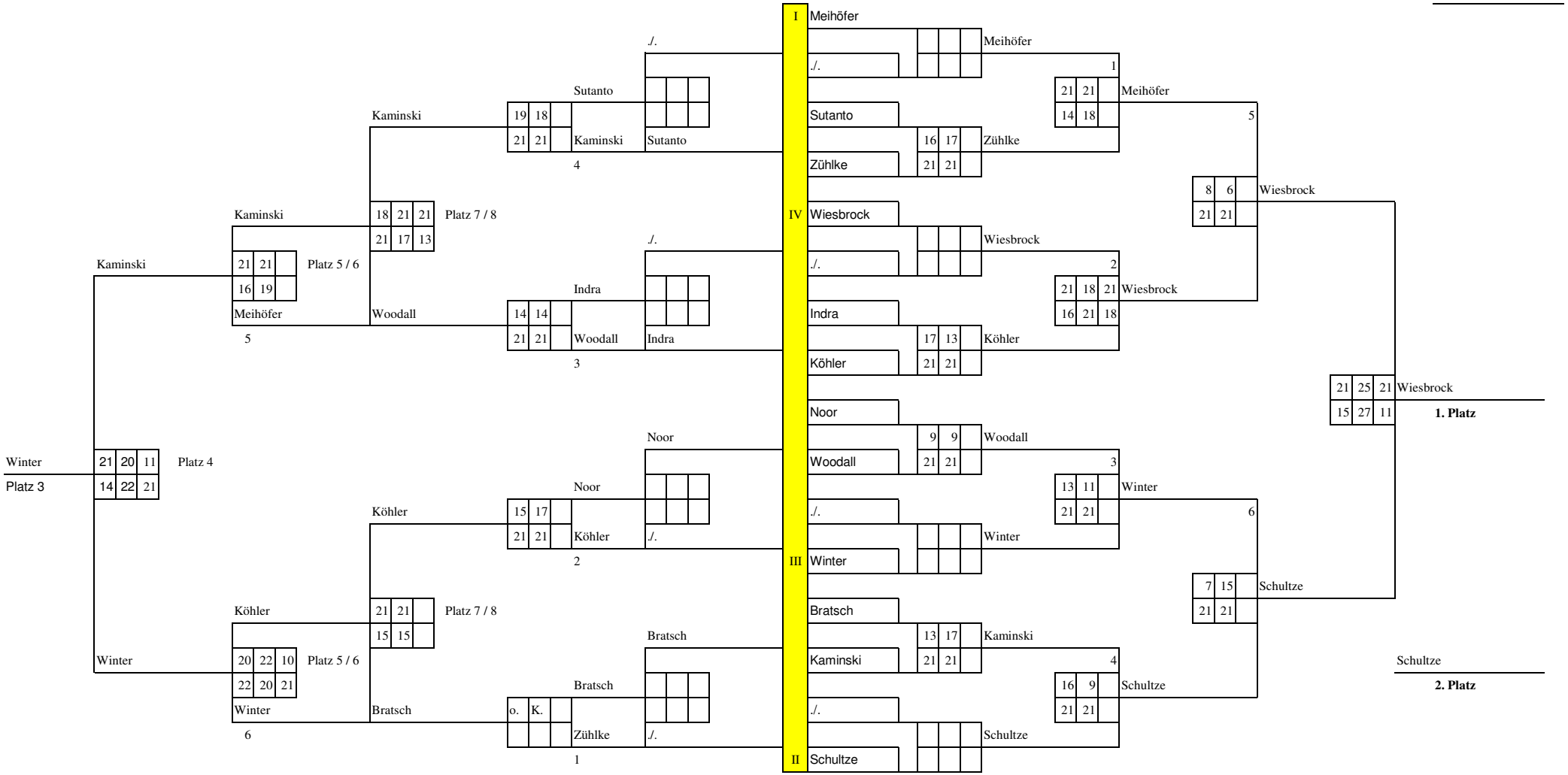
I Meihöfer
./.
Meihöfer
./.
1
Sutanto
21 21
Meihöfer
Kaminski
19 18
Sutanto
14 18
5
21 21
Kaminski
Sutanto
16 17
Zühlke
4
Zühlke
21 21
8 6
Wiesbrock
Kaminski
18 21 21
Platz 7 / 8
IV Wiesbrock
21 21
21 17 13
./.
Wiesbrock
Kaminski
21 21
Platz 5 / 6
./.
2
16 19
Indra
21 18 21
Wiesbrock
Meihöfer
Woodall
Indra
16 21 18
14 14
21 21
Woodall
Indra
17 13
Köhler
5
3
Köhler
21 21
21 25 21
Wiesbrock
Noor
15 27 11
1. Platz
Noor
9 9
Woodall
Winter
21 20 11
Platz 4
Woodall
21 21
3
Platz 3
14 22 21
Noor
13 11
Winter
Köhler
15 17
./.
21 21
6
21 21
Köhler
./.
Winter
2
III Winter
7 15
Schultze
Köhler
21 21
Platz 7 / 8
Bratsch
21 21
15 15
Bratsch
13 17
Kaminski
Winter
20 22 10
Platz 5 / 6
Kaminski
21 21
4
Schultze
22 20 21
Bratsch
16 9
Schultze
Winter
Bratsch
o. K.
./.
21 21
6
Zühlke
./.
Schultze
1
II Schultze